MASTERCHEF

Mezcladora monomando

*Para cocina semi-profesional

* 1 tipo de chorro

*Manguera flexible

*Acabado cromo

*Cartucho cerámico

*Funcionamiento con y sin hidroneúmatico
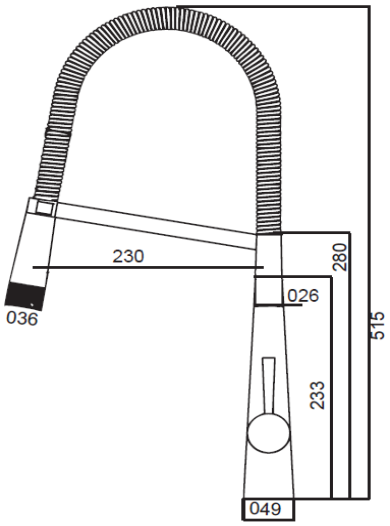
Diagrama de instalación